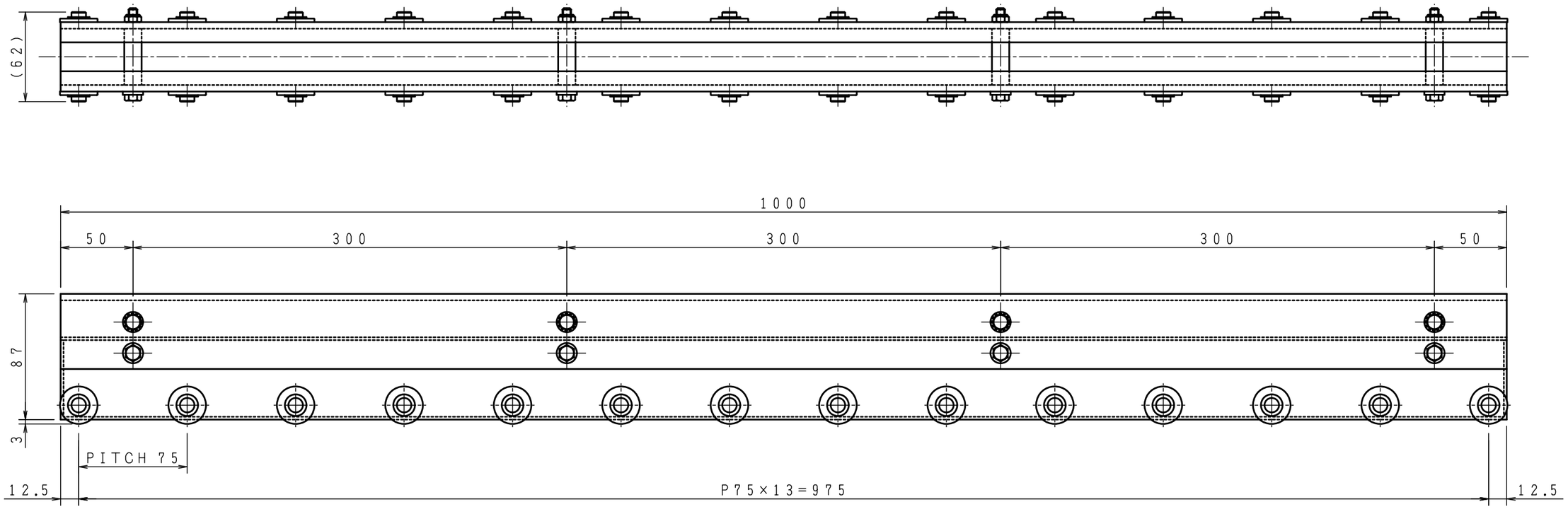

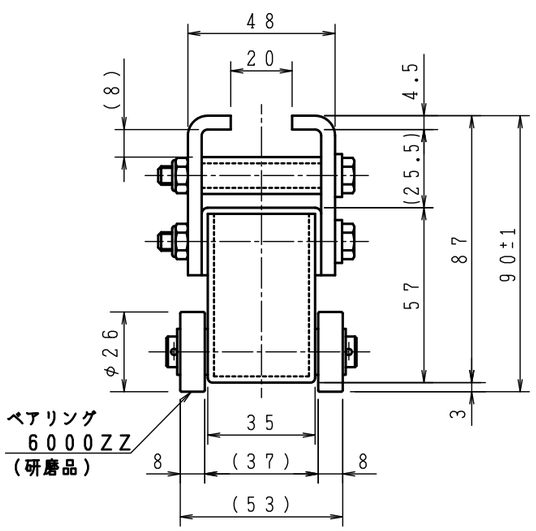

端　面　図
(S=1/2)

・本図はベアリング付３５ｍｍ幅マグネットキャリアの代表的な寸法を表しています。
・全長はお客様の設備に合わせてご指定寸法で製作します。
・取付ブラケット（お客様製作品）を寸法２０ｍｍと（８ｍｍ）のスリット部に入れて取付となります。
・ベアリングピッチ７５ｍｍは固定となります。端数は前後の始まり位置で調整となります。
・オーダー毎に納入図面を提出いたします。詳細につきましてはその図面が正となります。

DRAWING NO.			QUANTITY		DIVISION MANEGER		CUSTOMER		
TITLE	永磁マグネットキャリア SPC-RO-035W×087H×1000L				SECTION MANEGER		CUSTOMER DRAWING NO.		
					CHECK OF DRAWING		A REMARKS COLUMN		
					DRAWING		DATE	IDENTITY	REMARKS
					DESIGN				
CAD NO.			WEIGHT	約13.5kg	PERSON IN CHARGE				
PROJECTION	THIRD ANGLE PROJECTION	SCALE	1/3	DATE 2023/04/05	SANSHIN KINZOKU KOGYO CO., LTD.				