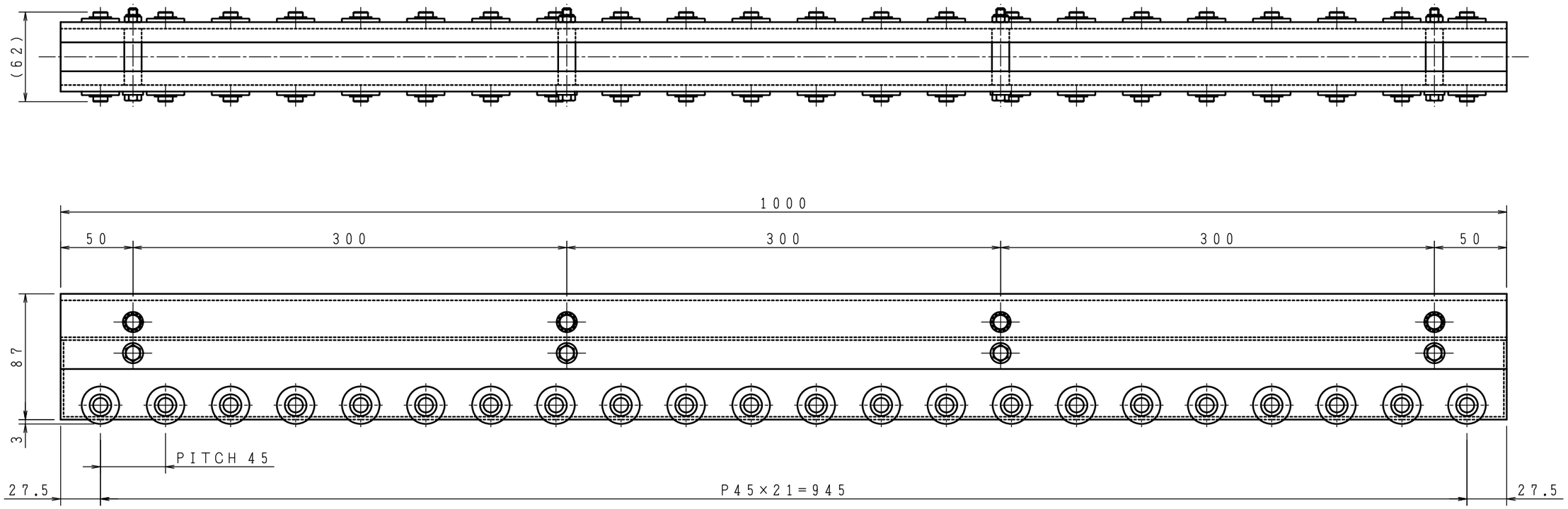

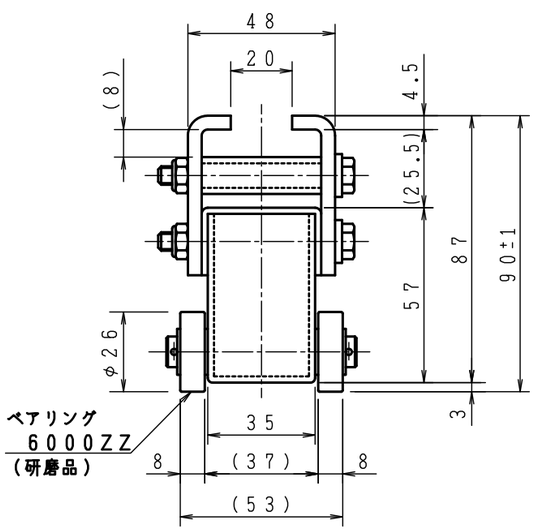

端　面　図
(S=1/2)

・本図はベアリング付３５ｍｍ幅マグネットキャリアの代表的な寸法を表しています。
・全長はお客様の設備に合わせてご指定寸法で製作します。
・取付ブラケット（お客様製作品）を寸法２０ｍｍと（８ｍｍ）のスリット部に入れて取付となります。
・ベアリングピッチ４５ｍｍは固定となります。端数は前後の始まり位置で調整となります。
・オーダー毎に納入図面を提出いたします。詳細につきましてはその図面が正となります。

DRAWING NO.		QUANTITY		DIVISION MANEGER		CUSTOMER			
TITLE	永磁マグネットキャリア SPC-RSPO-035W×087H×1000L			SECTION MANEGER		CUSTOMER DRAWING NO.			
				CHECK OF DRAWING		A REMARKS COLUMN			
				DRAWING		DATE	IDENTITY	REMARKS	
				DESIGN					
CAD NO.		WEIGHT	約14kg	PERSON IN CHARGE					
PROJECTION	THIRD ANGLE PROJECTION	SCALE	1/3	DATE	2023/04/05	SANSHIN KINZOKU KOGYO CO., LTD.			