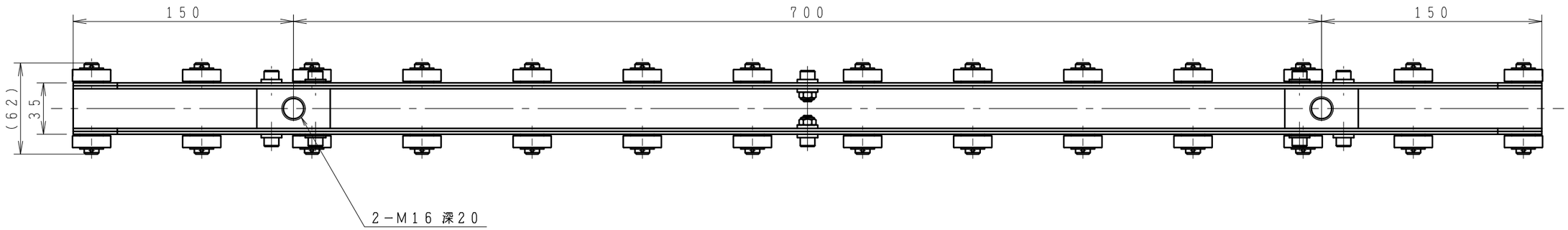

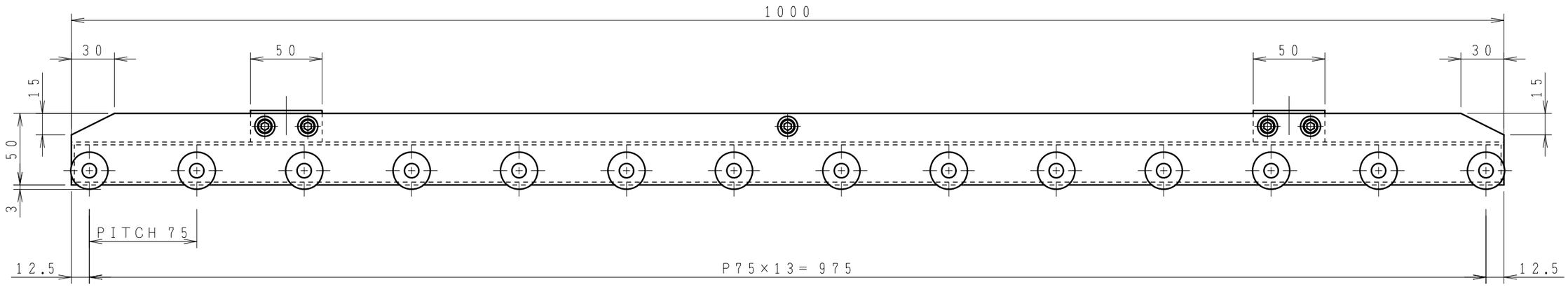

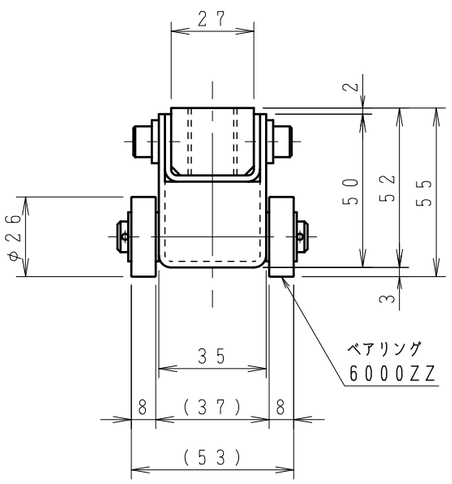

端 面 図
(S=1/2)

・本図はベアリング付３５ｍｍ幅マグネットレールの代表的な寸法を表しています。
・全長はお客様の設備に合わせてご指定寸法で製作します。
・取付ブラケット位置・サイズ・個数・穴寸法は、お客様の取付に合わせ変更可能です。
・ベアリングピッチ７５㎜は固定となります。端数は前後の始まり位置で調整となります。
・オーダー毎に納入図面を提出いたします。詳細につきましてはその図面が正となります。

DRAWING NO.		QUANTITY		DIVISION MANEGER	
TITLE	永磁マグネットレール SPR−RO−035W×050H×1000L			SECTION MANEGER	
				CHECK OF DRAWING	
				DRAWING	h. y
				DESIGN	
CAD NO.		WEIGHT	約8kg	PERSON IN CHARGE	h. y
PROJECTION	THIRD ANGLE PROJECTION	SCALE	1/3	DATE	2022/11/16

CUSTOMER		
CUSTOMER DRAWING NO.		
A RIMARKS COLUMN		
DATE	IDENTITY	REMARKS

SANSHIN KINZOKU KOGYO CO., LTD.